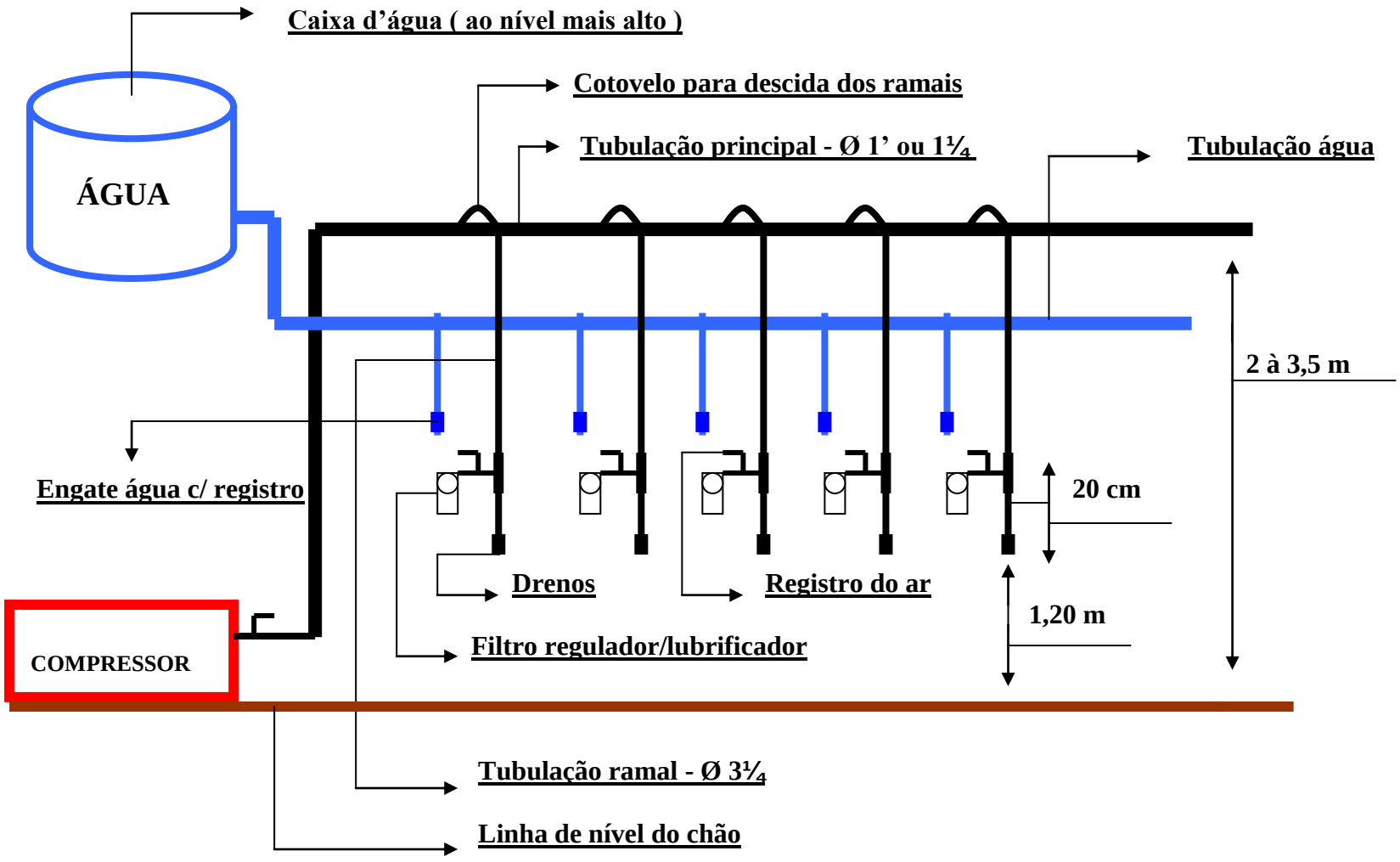

É muito importante lembrar: Para que sua rede de ar tenha um melhor aproveitamento e também um melhor desempenho, aconselhamos que a mesma seja feita de modo a que não se tenha pontos de corte,(pontos cegos) ou seja, rede de ar tipo anel.